საბავშვო ბაღის ტანსაცმლის ღია კარადა ინტეგრირებული დასაჯდომით (ორკაუჭიანი ერთი სექცია)

ძირითადი პარამეტრების ცხრილი

პარამეტრი	მოთხოვნა
ტიპი	ღია ტიპის ინტეგრირებული საბავშვო საკიდი-კარადა (ორკაუჭიანი ერთი სექცია)
მასალა	ლამინირებული MFC / მბფ
ემისიის კლასი	არანაკლებ E1
ფილის სისქე	არანაკლებ 18 მმ
სიმკვრივე	არანაკლებ 580 კგ/მ³
წიბო	ABS არანაკლებ 2 მმ (ყველა ხილული კიდე)
კიდეები	არანაკლებ R10 მომრგვალება ან მართი კუთხეების შემთხვევაში სილიკონის ან ეკვივალენტური მასალის დამცავები
საერთო სიგანე	29-33 სმ
ზედა თაროს სიღრმე	31-35 სმ
ქვედა თაროს სიღრმე	40–45 სმ
საერთო სიმაღლე	110–120 სმ
დასაჯდომის სიმაღლე	26 სმ
კონსტრუქცია	ღია ტიპის თარო
თაროები	2 ღია თანაბარი თარო

1. ზოგადი მოთხოვნები

ტანსაცმლის საკიდი-კარადა უნდა იყოს განკუთვნილი საბავშვო ბაღებში ბავშვების ზედა ტანსაცმლის, ჩანთების, ფეხსაცმლისა და პირადი ნივთების ორგანიზებულად შესანახად.

ავეჯი უნდა იყოს განკუთვნილი საბავშვო ბაღებში ყოველდღიური ინტენსიური გამოყენებისთვის და უნდა გამოირჩეოდეს მაღალი სიმტკიცით, სტაბილურობით, უსაფრთხოებითა და მარტივი მოვლა-დასუფთავების შესაძლებლობით.

კონსტრუქცია ექსპლუატაციის პროცესში არ უნდა ირყეოდეს, უნდა ინარჩუნებდეს ფორმისა და გეომეტრიის სტაბილურობას და უძლებდეს ყოველდღიურ მექანიკურ დატვირთვებს.

ავეჯი უნდა იყოს ახალი და მომხმარებელს უნდა ჩაბარდეს სრულად აწყობილი სახით.

ყველა ელემენტი უნდა იყოს ისე დამუშავებული, რომ იყოს უსაფრთხო და ტრავმის რისკისგან დაცული. დაუშვებელია, რომ პროდუქტს ჰქონდეს:

- ბასრი კუთხეები, წიბოები ან ტრავმის გამომწვევი ზედაპირები;
- გამოშვერილი ხრახნები, სამაგრები ან სხვა საფრთხის შემცველი ელემენტები;

- ბზარები, აშრევებული ლამინატი, დეფორმირებული ან დაზიანებული ზედაპირები;
- დაზიანებული, აცლილი ან ნაწილობრივ ამძვრალი წიბო;
- უხეში ან არასათანადოდ დამუშავებული ადგილები;
- მორყეული, დაზიანებული ან არასაიმედოდ დამაგრებული დეტალები.

ყველა გარე კუთხე და ბავშვისთვის ხელმისაწვდომი ღია კიდე უნდა იყოს დამრგვალებული და უსაფრთხოდ დამუშავებული ბავშვთა გამოყენებისთვის.

კონსტრუქცია უნდა იყოს ბავშვებზე მორგებული და უზრუნველყოფდეს:

- ბავშვების დამოუკიდებელ წვდომას სათავსოებზე;
- ტანსაცმლის ორგანიზებულ განთავსებას;
- უსაფრთხო დასაჯდომ ადგილს;
- ფეხსაცმლისა და ჩანთების ორგანიზებულ განთავსებას.

2. ზომები და კონსტრუქცია

ტანსაცმლის საკიდი-კარადა უნდა წარმოადგენდეს ღია ტიპის ინტეგრირებულ საბავშვო საკიდ სისტემას დასაჯდომით.

კონსტრუქცია უნდა იყოს თანამედროვე მინიმალისტური დიზაინის, მომრგვალებული გვერდითი პანელებით, რომლებიც ამცირებენ ტრავმის რისკს და უზრუნველყოფენ კონსტრუქციის სიმყარესა და სტაბილურობას.

კონსტრუქცია უნდა მოიცავდეს:

- ზედა თაროებს;
- ორმაგ საკიდებს;
- ქვედა ღია სათავსოებს;
- ინტეგრირებულ დასაჯდომ სივრცეს.

ორკაუჭიანი ერთი სექციის გარე ზომებია:

- სიგანე – 29–33 სმ;
- სიღრმე – 40–45 სმ;
- სიმაღლე – 110–120 სმ;
- დასაჯდომის სიმაღლე – 26 სმ.

ზედა თაროს შიდა ზომები:

- სიგანე – არანაკლებ 26 სმ;
- სიღრმე – 30–35 სმ;
- სიმაღლე – არანაკლებ 20 სმ;

ქვედა სათავსოს შიდა ზომები:

- სიგანე – არანაკლებ 26 სმ;
- სიღრმე – 40–45 სმ;
- სიმაღლე – არანაკლებ 22 სმ;

ერთი სექცია უნდა იყოს გათვლილი არანაკლებ 2 ბავშვისთვის.

ბაღის ინდივიდუალური საჭიროებიდან გამომდინარე შესაძლებელია სექციების გაერთიანება 4-, 6, 8 ან 10-კაუჭიან კონსტრუქციებად. მაგალითისათვის, ათკაუჭიანი კომპლექტაციის გარე ზომებია:

- სიგანე – 140–145 სმ;
- სიღრმე – 40–45 სმ;
- სიმაღლე – 110–120 სმ;
- დასაჯდომის სიმაღლე – 26 სმ.

თითოეული ბავშვისათვის უნდა იყოს გათვალისწინებული:

- ზედა ორადგილიანი თარო;
- ორმაგი საკიდი;
- ქვედა ორადგილიანი სათავსო/ფეხსაცმლის ზონა;

ღია ქვედა ზონა უნდა უზრუნველყოფდეს:

- ჰაერის ცირკულაციას;
- ფეხსაცმლის გამოშრობას;
- ადვილ წმენდას.

დასაჯდომი ნაწილი უნდა იყოს მყარი, უსაფრთხო და გათვლილი ბავშვების ყოველდღიურ დატვირთვაზე.

ზედმეტად რთული დეკორატიული ჭრები და კონსტრუქციული ელემენტები არ უნდა გამოიყენებოდეს.

საკიდის ზურგი უნდა იყოს მყარი და უზრუნველყოფდეს კონსტრუქციის სიმტკიცეს.

3. ძირითადი მასალა

კონსტრუქცია უნდა დამზადდეს ავეჯის დანიშნულების მაღალი ხარისხის ლამინირებული მერქან-ბურბუშელოვანი ფილით (MFC / ლამინირებული მბფ):

- არანაკლებ E1 ემისიის კლასის;
- სისქით არანაკლებ 18 მმ;
- სიმკვრივით არანაკლებ 580 კგ/მ³.

გამოყენებული ფილა უნდა აკმაყოფილებდეს არანაკლებ E1 ემისიის კლასს.

ზედაპირი უნდა იყოს:

- რეცხვადი;
- დეზინფექციისადმი მდგრადი;
- მექანიკური დაზიანებისადმი გამძლე;
- ყოველდღიური სველი წმენდისათვის განკუთვნილი.

სველი წმენდისა და დეზინფექციის პირობებში არ უნდა აღინიშნებოდეს:

- ლამინატის აშრევება;
- ლამინატის დაბერვა;
- ზედაპირის მნიშვნელოვანი დაზიანება;
- წიბოს აცლა.

დასაშვებია ღია ტონალობის, ერთგვაროვანი ხის ფაქტურის შემდეგი იმიტაციებით: არყის ხე, ნეკერჩხალი, მუხის ხის ღია ტონი, აკაცია, ფიჭვი; დაუშვებელია მკვეთრად გამოხატული, კონტრასტული ან აჭრელებული ფაქტურის გამოყენება; საბოლოო ფერი და ფაქტურა უნდა შეთანხმდეს შემსყიდველთან ნიმუშის წარმოდგენის ეტაპზე.

4. კიდეების და კუთხეების დამუშავება

ლამინირებული მბფ-ს ყველა ხილული და უხილავი კიდე უნდა იყოს სრულად დაფარული ABS ტიპის პლასტმასის წიბოთი. ბავშვთან უშუალო კონტაქტში მყოფი ყველა ხილული კიდე სრულად უნდა იყოს დაფარული ABS ტიპის პლასტმასის წიბოთი არანაკლებ 2 მმ სისქით, ხოლო შიდა უხილავი კიდე - არანაკლებ 0.8 მმ სისქის წიბოთი.

წიბო უნდა იყოს ქარხნულად და სამრეწველო ტექნოლოგიით მყარად, თანაბრად და ხარისხიანად დამაგრებული, გლუვი, აშრევების, ბზარების და წებოს ხილული კვალის გარეშე.

ბავშვისთვის ხელმისაწვდომი გარე კუთხეები უნდა იყოს მომრგვალებული არანაკლებ R10 რადიუსით. მართი კუთხეების არსებობის შემთხვევაში ისინი უნდა იყოს დაცული ბავშვების უსაფრთხოებისთვის განკუთვნილი დამცავი ელემენტებით (მაგ., სილიკონის ან ეკვივალენტური მასალის დამცავებით), რომლებიც ექსპლუატაციისა და სველი წმენდის პირობებში არ უნდა სცილდებოდეს კონსტრუქციას.

ყველა ხილული ზედაპირი უნდა იყოს უსაფრთხოდ დამუშავებული, ბასრი დეტალების გარეშე.

სველი წმენდისა და დეზინფექციის პირობებში არ უნდა აღინიშნებოდეს:

- ზედაპირის დარბილება, აქერცვლა;
- წყლის შეწოვით გამოწვეული დეფორმაცია;
- წიბოს აცლა, აშრევება ან დეფორმაცია.

5. კონსტრუქციის აწყობა

კონსტრუქცია უნდა იყოს მყარი და სტაბილური. იგი დატვირთვის პირობებში არ უნდა ირყეოდეს, კარგავდეს სტაბილურობას ან განიცდიდეს დეფორმაციას.

ავეჯი უნდა აიწყოს ლამინირებული მბფ-სათვის განკუთვნილი სხვადასხვა სახის თვითმჭერი შურუფებით ან/და მინიფიქსებით (ექსცენტრიკული შემაერთებლებით). ნებისმიერი აწყობის ტიპი უნდა ითვალისწინებდეს ხის/პლასტმასის დუბელების (შკანტების) გამოყენებასაც, რათა გაიზარდოს შეერთების სიმტკიცე და თავიდან იქნას აცილებული კონსტრუქციის რყევა/დეტალის ჩატეხვა ექსპლუატაციის პერიოდში.

გამოყენებული სამაგრები არ უნდა იყოს გამოშვერილი და არ უნდა ქმნიდეს ტრავმის რისკს.

ძირითადი მზიდი ელემენტები უნდა დამზადდეს მთლიანი ფილებისგან, გადაბმებისა და შეწებების გარეშე.

თაროები უნდა იყოს საკმარისად გამაგრებული, რათა ექსპლუატაციის პროცესში არ მოხდეს მათი ჩაღუნვა ან დეფორმაცია.

დახურული უკანა პანელი უნდა იყოს მყარად დამაგრებული კონსტრუქციასთან და უზრუნველყოფდეს დამატებით კონსტრუქციულ სიმყარეს.

6. საკიდები და ფუნქციური ელემენტები

თითოეულ ბავშვზე უნდა იყოს გათვალისწინებული:

- არანაკლებ 1 ორმაგი საკიდი.

საკიდები უნდა იყოს:

- მყარად დამაგრებული;
- უსაფრთხო ფორმის;
- მომრგვალებული;
- ბავშვებისთვის უსაფრთხო.

საკიდებზე არ უნდა არსებობდეს ბასრი ან ტრავმის გამომწვევი ნაწილები.

ზედა თაროები უნდა იყოს გათვლილი:

- ქუდების;
- ხელთათმანების;
- ჩანთების;
- მცირე პირადი ნივთების მოსათავსებლად.

ქვედა სათავსოები უნდა იყოს გათვლილი:

- ფეხსაცმლის;
- პირადი ნივთების მოსათავსებლად.

7. საყრდენები / ფეხები

ფეხებს უნდა გააჩნდეს იატაკის დამცავი ელემენტები (ფეხის ქოშები, სილიკონის ან ქეჩის დამცავი ელემენტები), რომლებიც დაიცავს იატაკის საფარს დაზიანებისგან.

ტანსაცმლის ლია კარადა

ორადგილიანი

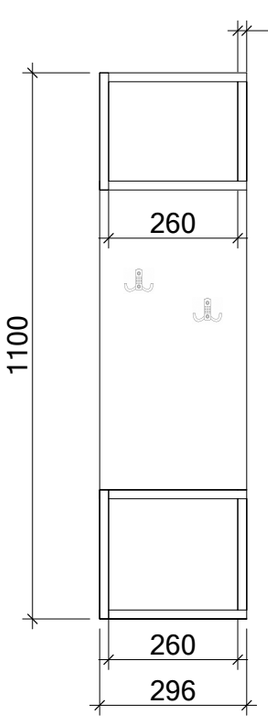

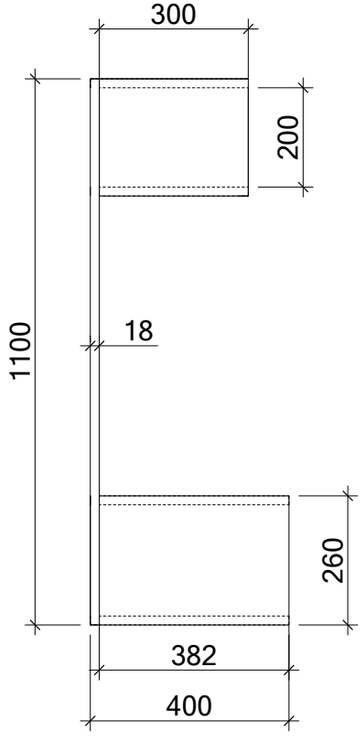

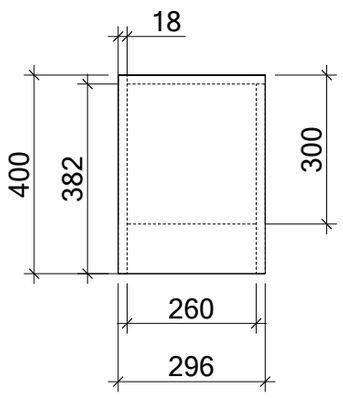
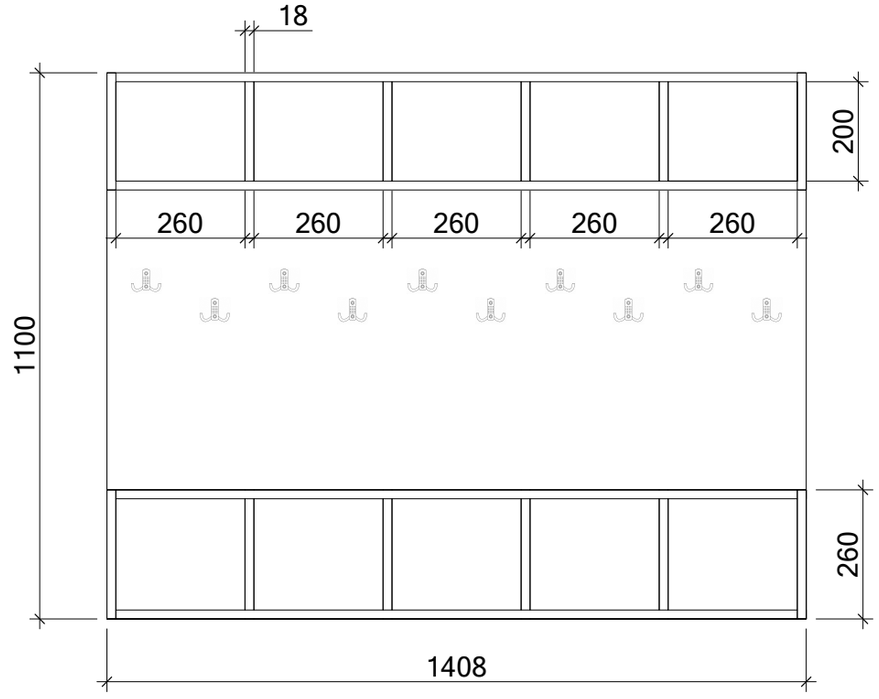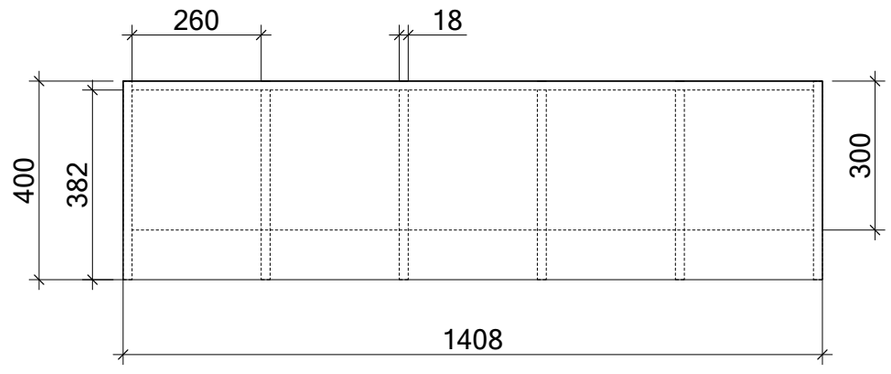
ათადგილიანი