საბავშვო მაგიდა (3-დან 5 წლამდე ასაკის ბავშვებისთვის)

პარამეტრი	**მოთხოვნა**
მასალა	ლამინირებული MFC / მბფ
მაგიდის ფეხების მასალა	ხე ან ფანერა
ემისიის კლასი	არანაკლებ E1
ფილის სისქე	არანაკლებ 18 მმ
სიმკვრივე	არანაკლებ 580 კგ/მ³
წიბო	ABS არანაკლებ 2 მმ
კუთხეები	არანაკლებ R10 მომრგვალება
სიგრძე	120-140 სმ
სიგანე	60-70 სმ
სიმაღლე	46-50 სმ
საყრდენი ფეხის სისქე	არანაკლებ 4.5 სმ

1. ზოგადი მოთხოვნები

საბავშვო მაგიდა უნდა იყოს განკუთვნილი საბავშვო ბაღებში 3-5 წლამდე ასაკის ბავშვების ჯგუფში ყოველდღიური ინტენსიური გამოყენებისთვის და უნდა გამოირჩეოდეს მაღალი სიმტკიცით, სტაბილურობით, უსაფრთხოებითა და მარტივი მოვლა-დასუფთავების შესაძლებლობით.

კონსტრუქცია ექსპლუატაციის პროცესში არ უნდა ირყეოდეს, უნდა ინარჩუნებდეს ფორმისა და გეომეტრიის სტაბილურობას და უძლებდეს ყოველდღიურ მექანიკურ დატვირთვებს.

მაგიდა უნდა იყოს ახალი და მომხმარებელს უნდა ჩაბარდეს სრულად აწყობილი სახით.

მაგიდის ყველა ელემენტი უნდა იყოს ისე დამუშავებული, რომ იყოს უსაფრთხო და ტრავმის რისკისგან დაცული. დაუშვებელია, რომ პროდუქტს ჰქონდეს:

- ბასრი კუთხეები, წიბოები ან ტრავმის გამომწვევი ზედაპირები;
- გამოშვერილი ხრახნები, სამაგრები ან სხვა საფრთხის შემცველი ელემენტები;
- ბზარები, აშრევებული ლამინატი/ხე/ფანერა, დეფორმირებული ან დაზიანებული ზედაპირები;
- დაზიანებული, აცლილი ან ნაწილობრივ ამძვრალი წიბო;
- უხეში ან არასათანადოდ დამუშავებული ადგილები;
- მორყეული, დაზიანებული ან არასაიმედოდ დამაგრებული დეტალები.

ყველა გარე კუთხე და ბავშვისთვის ხელმისაწვდომი ღია კიდე უნდა იყოს დამრგვალებული და უსაფრთხოდ დამუშავებული ბავშვთა გამოყენებისთვის.

კონსტრუქცია უნდა იყოს ბავშვებზე მორგებული, უსაფრთხო, ვიზუალურად ესთეტიკური და გამძლე.

2. ზომები და კონსტრუქცია

მაგიდის კონსტრუქცია უნდა იყოს თანამედროვე მინიმალისტური დიზაინის.

საერთო ზომები:

- სიგრძე —120-140 სმ;
- სიგანე — 60-70 სმ;
- სიმაღლე — 46–50სმ.

მაგიდის ზედაპირისა და შესაბამისი ასაკის სკამის დასაჯდომის სიმაღლეებს შორის დისტანცია უნდა იყოს 19-20სმ. შესაბამისად, მაგიდისა და სკამის პარამეტრები უნდა იყოს შერჩეული ურთიერთშესაბამისად. მაგიდის ფეხების განლაგება უნდა უზრუნველყოფდეს სკამების სრულად და თავისუფლად მოთავსებას.

კონსტრუქცია უნდა მოიცავდეს:

- მაგიდის ზედაპირს;
- 4 საყრდენ ფეხს;
- ფეხებისა და ზედაპირის ერთმანეთთან დასამაგრებელ/დამაკავშირებელ ელემენტებს.

ფეხების ერთმანეთთან დამაკავშირებელი კონსტრუქციის სიმაღლე უნდა იყოს არანაკლებ 6სმ; მასალა — ფანერა (≥18მმ) ან ხე (≥20მმ); ყველა შეერთება უნდა იყოს მყარი და გამძლე; დასაშვებია ალტერნატიული კონსტრუქციული გადაწყვეტის გამოყენება, თუ უზრუნველყოფილია სიმტკიცე და სტაბილურობა.

3. ძირითადი მასალა

მაგიდის ზედაპირი უნდა დამზადდეს ავეჯის დანიშნულების მაღალი ხარისხის ლამინირებული მერქან-ბურბუშელოვანი ფილით (MFC/ლამინირებული მბფ):

- არანაკლებ E1 ემისიის კლასის;
- სისქით არანაკლებ 18 მმ;
- სიმკვრივით არანაკლებ 580 კგ/მ³.

გამოყენებული ფილა უნდა აკმაყოფილებდეს არანაკლებ E1 ემისიის კლასს.

ზედაპირი უნდა იყოს:

- რეცხვადი;
- დეზინფექციისადმი მდგრადი;
- მექანიკური დაზიანებისადმი გამძლე;
- ყოველდღიური სველი წმენდისათვის განკუთვნილი.

სველი წმენდისა და დეზინფექციის პირობებში არ უნდა აღინიშნებოდეს:

- ლამინატის აშრევება;
- ლამინატის დაბერვა;
- ზედაპირის მნიშვნელოვანი დაზიანება;
- წიბოს აცლა.

დასაშვებია ღია ტონალობის, ერთგვაროვანი ხის ფაქტურის შემდეგი იმიტაციებით: არყის ხე, ნეკერჩხალი, მუხის ხის ღია ტონი, აკაცია, ფიჭვი; დაუშვებელია მკვეთრად გამოხატული, კონტრასტული ან აჭრელებული ფაქტურის გამოყენება; საბოლოო ფერი და ფაქტურა უნდა შეთანხმდეს შემსყიდველთან ნიმუშის წარმოდგენის ეტაპზე.

მაგიდის საყრდენი ფეხები უნდა დამზადდეს ხისგან, არანაკლებ 4.5 × 4.5 სმ კვეთის მქონე პროფილით. დასაშვებია მეტალის ელემენტების გამოყენება. ყველა მეტალის ელემენტი უნდა იყოს სათანადოდ დამუშავებული, არ უნდა ჰქონდეს ბასრი ან ტრავმის გამომწვევი კიდეები და უნდა უზრუნველყოფდეს მომხმარებლის უსაფრთხოებას. მაგიდის საყრდენი კონსტრუქცია უნდა უზრუნველყოფდეს პროდუქტის სიმყარესა და სტაბილურობას ექსპლუატაციის პროცესში.

4. მაგიდის ფეხების, კიდეების და კუთხეების დამუშავება

ლამინირებული მბფ-ს ყველა ხილული და უხილავი კიდე უნდა იყოს სრულად დაფარული ABS ტიპის პლასტმასის წიბოთი. ბავშვთან უშუალო კონტაქტში მყოფი ყველა ხილული კიდე სრულად უნდა იყოს დაფარული ABS ტიპის პლასტმასის წიბოთი არანაკლებ 2 მმ სისქით, ხოლო შიდა უხილავი კიდე - არანაკლებ 0.8 მმ სისქის წიბოთი.

წიბო უნდა იყოს ქარხნულად და სამრეწველო ტექნოლოგიით მყარად, თანაბრად და ხარისხიანად დამაგრებული, გლუვი, აშრევების, ბზარების და წებოს ხილული კვალის გარეშე.

გარე კუთხეები უნდა იყოს მომრგვალებული არანაკლებ R10 რადიუსით.

ყველა ხილული ზედაპირი უნდა იყოს უსაფრთხოდ დამუშავებული, ბასრი დეტალების გარეშე.

სველი წმენდისა და დეზინფექციის პირობებში არ უნდა აღინიშნებოდეს:

- ზედაპირის დარბილება, აქერცვლა;
- წყლის შეწოვით გამოწვეული დეფორმაცია;
- წიბოს აცლა, აშრევება ან დეფორმაცია.

მაგიდის ფეხები უნდა იყოს დამუშავებული გამჭვირვალე დამცავი საფარით, რომელიც განკუთვნილია ავეჯისთვის და უზრუნველყოფს ცვეთამედეგობას, სველი წმენდისა და დეზინფექციისადმი მდგრადობას.

დასაშვებია ქვემოთ ჩამოთვლილი ერთ-ერთი საფარის სისტემა ან მათი კომბინაცია:

ა) წყლის ბაზაზე ორკომპონენტიანი ურეთან-აკრილატის კოპოლიმერის საფარი (2K)

ან/და

ბ) წყლის ბაზაზე ორკომპონენტიანი პოლიურეთანის საფარი (2K);

ან/და

გ) წყლის ბაზაზე აკრილის საფარი;

ან/და

დ) ულტრაიისფერი გამყარების (UV) აკრილატული ან პოლიურეთანული საფარი;

ან/და

ე) წყლის ბაზაზე აკრილ-პოლიურეთანის ჰიბრიდული საფარი.

საფარი უნდა აკმაყოფილებდეს შემდეგ მოთხოვნებს:

- უნდა იყოს არანაკლებ 2 ფენად დატანილი
- უნდა იყოს თანაბრად განაწილებული;
- არ უნდა აღენიშნებოდეს აშრევება, აქერცვლა, ზედაპირის დარბილება, ფერის მნიშვნელოვანი ცვლილება; წყლის შეწოვით გამოწვეული დეფორმაცია; ბზარი, გადინება ან სხვა ხილული დეფექტი;
- უნდა უძლებდეს სველი წესით წმენდასა და საბავშვო დაწესებულებებში გამოყენებად სტანდარტულ დეზინფექციას;
- საფარის ზედაპირი არ უნდა გახდეს წებოვანი, არ უნდა შეიცვალოს ფერი და არ უნდა იშლებოდეს ნორმალური ექსპლუატაციის პირობებში.

დაუშვებელია:

- ზეთის ბაზაზე ავეჯის საფარის გამოყენება;
- ნიტროცელულოზური ლაქების გამოყენება;
- სამშენებლო დანიშნულების საღებავის გამოყენება;
- ზედაპირული დეკორატიული საფარის გამოყენება, რომელიც არ არის განკუთვნილი ავეჯისთვის.

5. კონსტრუქციის აწყობა

კონსტრუქცია უნდა იყოს მყარი და სტაბილური. იგი დატვირთვის პირობებში არ უნდა ირყეოდეს, კარგავდეს სტაბილურობას ან განიცდიდეს დეფორმაციას.

ავეჯი უნდა აიწყოს ლამინირებული მბფ-სა და ხისთვის ან ფანერისთვის განკუთვნილი სხვადასხვა სახის თვითმჭერი შურუფებით, დუბელების, დაფრეზილი ჩამჯდარი შეერთების, კონფირმატის, მინიფიქსის ან სხვა ეკვივალენტური ტექნოლოგიის გამოყენებით. შეერთებები უნდა უზრუნველყოფდეს კონსტრუქციის სიმტკიცეს, სტაბილურობასა და უსაფრთხო ექსპლუატაციას.

გამოყენებული სამაგრები არ უნდა იყოს გამოშვერილი და არ უნდა ქმნიდეს ტრავმის რისკს.

ძირითადი მზიდი ელემენტები უნდა დამზადდეს მთლიანი ფილებისგან, გადაბმებისა და შეწებების გარეშე.

6. საყრდენები / ფეხები

ფეხებს უნდა გააჩნდეს იატაკის დამცავი ელემენტები (ფეხის ქოშები, სილიკონის ან ქეჩის დამცავი ელემენტები), რომლებიც დაიცავს იატაკის საფარს დაზიანებისგან.

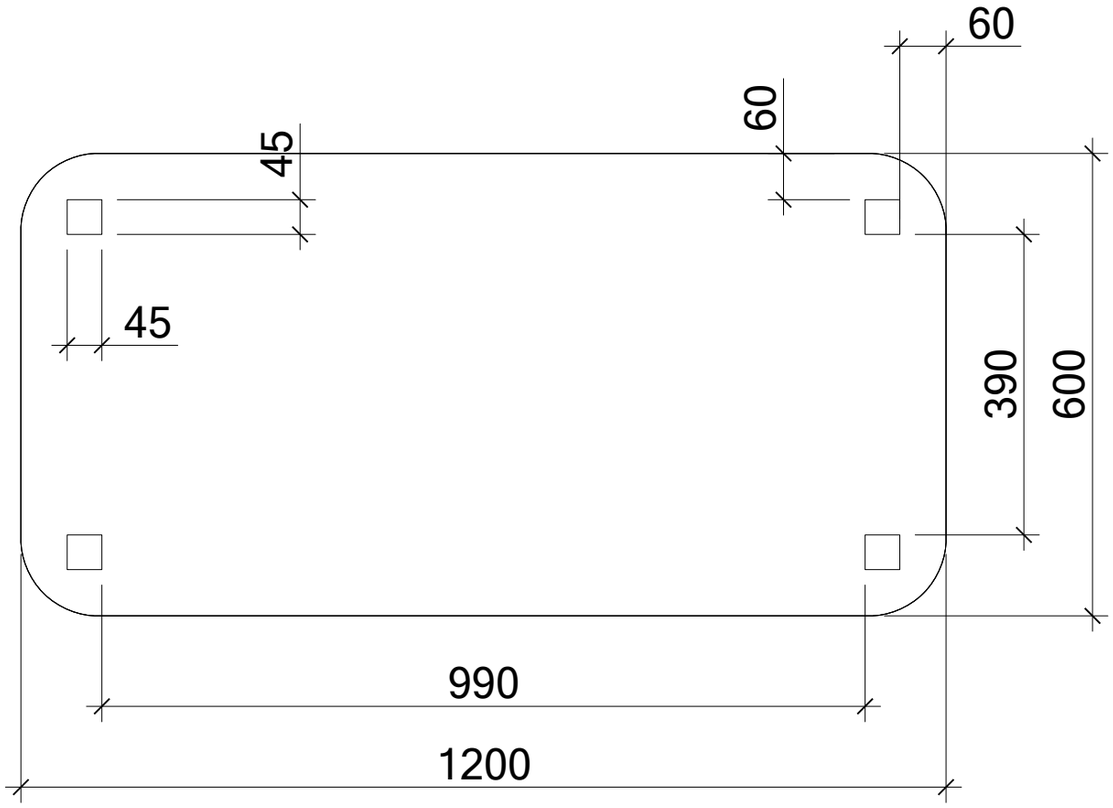
60
60
45
45
390
600
990
1200

18
460
45

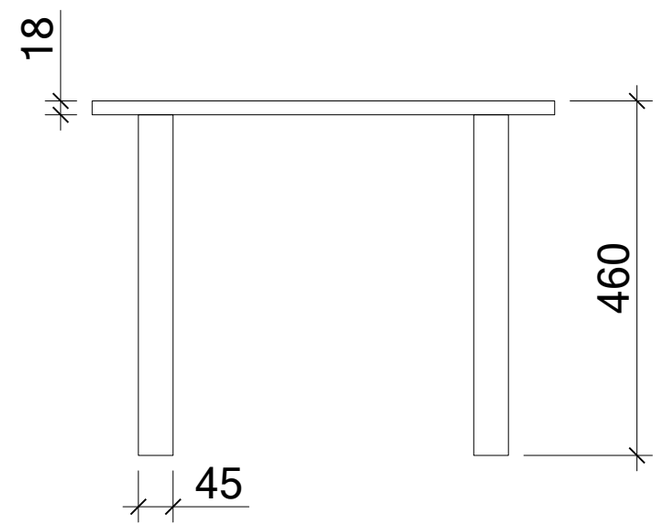
18
460
45